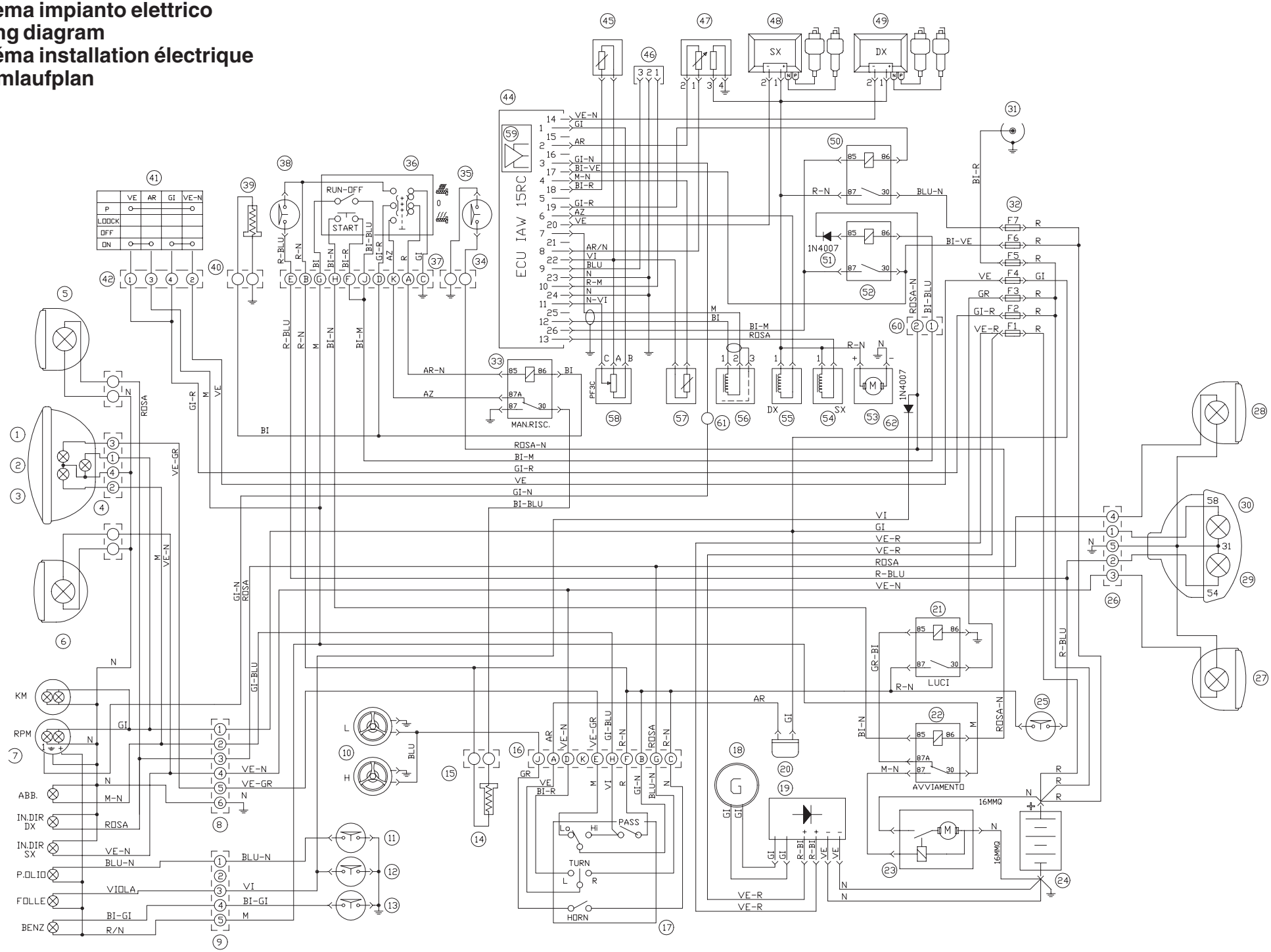Schema impianto elettrico
Wiring diagram
Schéma installation électrique
Stromlaufplan